DESIGN-ENTWÄSSERUNGSKAPPE | slim-line 25/F
- für Schlitzfräsungen von 25 mm x 5 mm

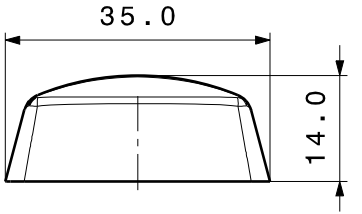


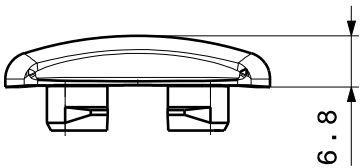


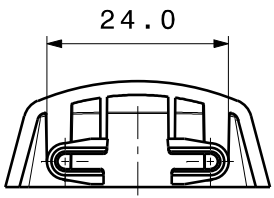


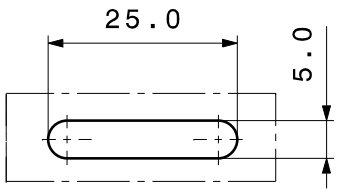


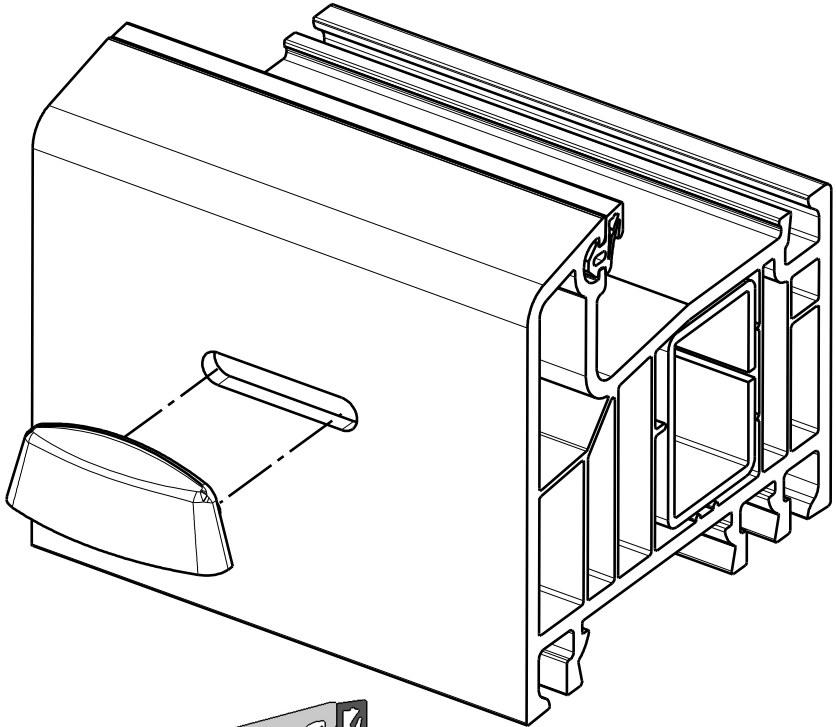
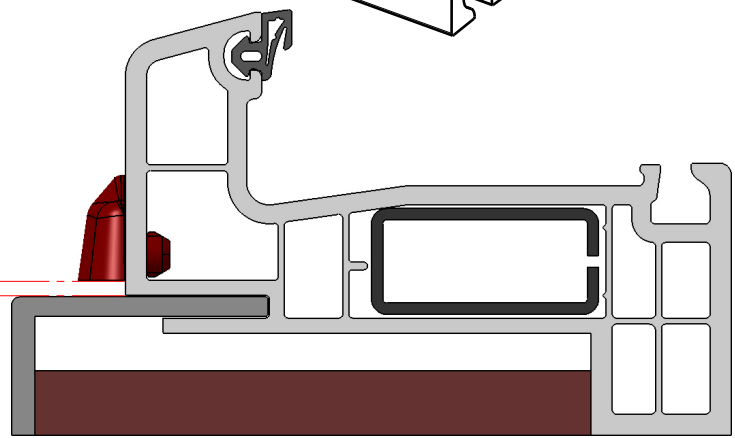
Durch den nach unten versetzten Klemmbereich optimal einsetzbar für enge Bauräume und bei der Verwendung von Sanierungsfenstern mit vorgesetzten Profilen oder Fensterbänken